MILLE

LARGE, POWERFUL AND STRONG

GROSS, LEISTUNGSSTARK, ROBUST

GROOT, KRACHTIG, ROBUUST

HOURLY PERFORMANCE
FLÄCHENLEISTUNG/STUNDE *UURRENDEMENT*

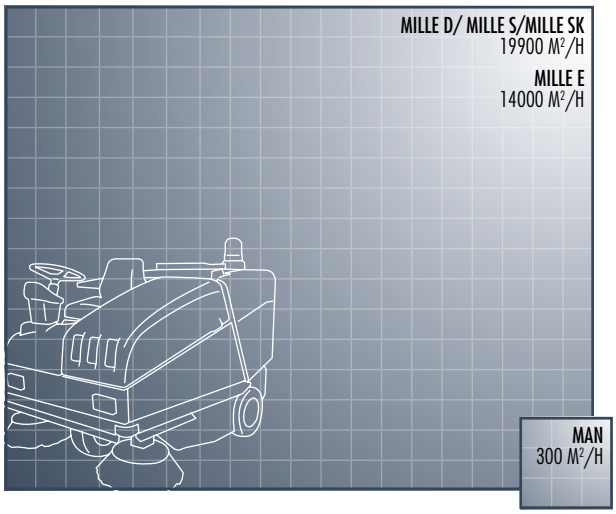

people&technology

MILLE D - S - SK - E

Mille was designed and built for the more demanding jobs. Hence it uses the most reliable components and the most technical solutions for a strong machine that is durable over time and with the best quality/price ratio. The Diesel version can be approved for road circulation and is ideal for car park cleaning. Its simplicity to use and maintain, reliability and low running costs make Mille particularly suitable for hire.

Die Mille wurde für besonders schwere Einsatzbedingungen konstruiert. Bei ihr kommen die zuverlässigsten Komponenten und einfache technische Lösungen zum Einsatz, eine robuste und langlebige Maschine mit einem besonders günstigen Preis-Leistungs-Verhältnis. Die Ausführung mit Dieselmotor kann für den Straßenverkehr zugelassen werden und ist ideal zur Reinigung von Parkplätzen. Dank der leichten Handhabung und Wartung, der Zuverlässigkeit und der geringen Betriebskosten eignet sich die Mille besonders gut als Mietmaschine.

Mille is bedoeld voor de zwaarste schoonveegkarweien Uitgerust met de meest betrouwbare componenten en eenvoudigste technologische oplossingen voor een robuuste machine die blijft meegaan met een optimale prijs/kwaliteit verhouding. De dieseluitvoering kan worden goedgekeurd voor straatvegen en is ideaal voor het schoonvegen van parkeerruimtes. Het gemak in gebruik en onderhoud, de betrouwbaarheid en lage gebruikskosten maken de Mille bijzonder geschikt voor machineverhuurbedrijven.

PERFECT VISIBILITY
The great visibility of the work area allows easy driving, safety and work precision.

PERFEKTE SICHT *Die gute Sicht auf den Arbeitsbereich erleichtert das Fahren, bietet Sicherheit und ermöglicht genaues Arbeiten.*

PERFECTE ZICHTBAARHEID
Het perfecte overzicht over de veegruimte maakt het berijden en het schoonmaken makkelijk, veilig en precies.

VACUUM ON SIDE BRUSHES DUST BUSTER eliminates the dust picked up by the side brushes improving the cleaning and the operator's comfort.

SEITENBESENABSAUGUNG
Das DUST BUSTER System verhindert das Aufwirbeln von Staub durch die Seitenbesen und verbessert dadurch sowohl die Reinigungsleistung als auch den Bedienkomfort.

AFZUIGENDE ZIJBORSTELS
De DUST BUSTER vangt het stof op dat opwaait door de zijborstels voor beter vegen en comfortabel werken.

LARGE FILTERING SURFACE One of the best filtering surfaces in its market sector and sack filters for ensuring perfect dust vacuuming.

GROSSE FILTERFLÄCHE *Sie hat eine Filterfläche, die mit zu den größten ihrer Klasse zählt und Sackfilter, um eine perfekte Staubansaugung zu gewährleisten.*

GROOT FILTEROPPERVLAK *Het een filteroppervlak dat een van de grootste is in dit marktsegment en de filterzak waarborgen een perfect stofzuigvermogen.*

FILTER CLEANING The filter can be cleaned without being removed, quickly and without getting dirty, due to a simple vacuum cleaner and the special tube provided.

FILTERREINIGUNG *Der Filter muss zum Reinigen nicht entfernt werden, sondern wird mit Hilfe eines einfachen Staubsaugers und dem mitgelieferten Spezialschlauch gesäubert. Dadurch wird eine schnelle Reinigung ermöglicht und der Bediener macht sich nicht schmutzig.*

FILTERREINIGING *De filter wordt gereinigd zonder uitbouwen, snel en zonder vuil: met een stofzuiger en een speciale buis die bij de machine horen.*

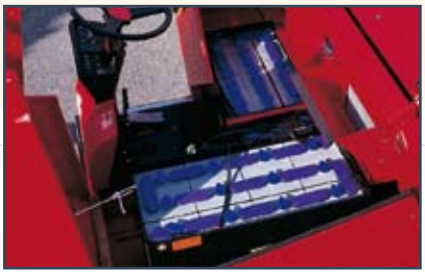

BATTERY VERSION Powered at 48V to ensure power and endurance and with hydrostatic transmission for maximum reliability.

AUSFÜHRUNG MIT BATTERIEANTRIEB *Stromversorgung über eine 48 V-Batterie, um Leistung und Autonomie zu gewährleisten, und hydrostatischem Antrieb für maximale Zuverlässigkeit.*

UITVOERING MET ACCU'S *Werkt op 48V voor een hoog vermogen en rendement; met hydrostatische transmissie voor een maximale betrouwbaarheid.*

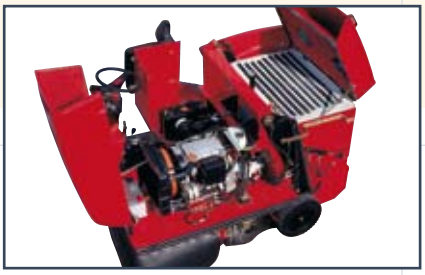

EASY MAINTENANCE
The maintenance interventions are quick due to easy access to all the components.

EINFACHE WARTUNG
Die Mille ist besonders servicefreundlich, da alle Teile leicht zugänglich sind.

SNEL ONDERHOUD
Onderhoud is geen probleem, alle componenten zitten snel binnen handbereik.

MILLE

TECHNICAL FEATURES

TECHNISCHE MERKMALE
TECHNISCHE GEGEVENS

VACUUM ON HOPPER – TOP VACUUM SYSTEM
ANSAUGUNG AUF DEM KEHRGUTBEHÄLTER TOP VACUUM SYSTEM
AFZUIGSYSTEEM OP DE CONTAINER-TOP VACUUM SYSTEM

STANDARD SUPPLY WITH FLASHING LIGHT
SERIENMÄSSIGE RUNDUMKENNLEUCHTE
STANDAARD UITGERUST MET KNIPPERLAMP

HOPPER – CAN BE LIFTED UP TO 1.47 M
BIS ZU 1,47 M ANHEBBARER KEHRGUTBEHÄLTER
VUILAFVOERSYSTEEM MET OPTILSYSTEEM TOT 1.47 MT

WIDE SPACE FOR THE OPERATOR
GERÄUMIGE PLATZVERHÄLTNISSE FÜR DEN BEDIENER
VEEL RUIMTE VOOR DE BEDIENER

SPRUNG AND ADJUSTABLE SEAT
GEFEDERTER UND VERSTELLBARER SITZ
VERSTELBARE EN VERENDE STOEL

SUPER ELASTIC ANTI-PUNCTURE WHEELS
SUPERELASTISCHE, PANNENSICHERE REIFEN
SUPER VERENDE ANTIKLAPBANDWIELEN

STRONG STEEL CHASSIS
LINKER SEITENBESEN (ZUBEHÖR)
ROBUUST METALEN CHASSIS

OPTIONAL *ZUBEHÖRTEIL OPTIONEEL*

CANOPY, HEADLIGHTS AND DUST CONVEYOR
FAHRERSCHUTZDACH, SCHEINWERFER UND SEITENBESENABDECKUNG
OVERDEKKING, KOPLAMPEN EN STOFGELEIDER

THIRD ARM
DRITTER ARM
DERDE ARM

CAB
FAHRERSCHUTZKABINE
CABINE

CARTRIDGE FILTERS
PATRONENFILTER
FILTERPATRONEN

TABLE OF OPTIONAL EXTRAS **P. 84** *EXTRAZUBEHÖR-TABELLE AUF S. 84* *OPTIONELE TABEL OP PAG. 84*

TECHNICAL DATA SHEET *TECHNISCHES DATENBLATT* *TECHNISCHE KAART*

ENGLISH	*DEUTSCH*	*NEDERLANDS VLAAMS*	*u.m*	MILLE D	MILLE E	MILLE S	MILLE SK
MAXIMUM CLEANING WIDTH (2 SIDE BRUSHES)	*MAXIMALE KEHRBREITE (2 SEITENBESEN)*	*MAXIMUM VEEGBREEDTE (2 ZIJBORSTELS)*	*mm*	1700	1700	1700	1700
MAXIMUM CLEANING WIDTH (WITH 3RD BRUSH)	*MAXIMALE KEHRBREITE (MIT 3. SEITENBESENARM)*	*MAXIMUM VEEGBREEDTE (MET 3E BORSTEL)*	*mm*	2100	2100	2100	2100
HOPPER CAPACITY	*FASSUNGSVERMÖGEN DES KEHRGUTBEHÄLTERS*	*INHOUD VUILAFVOERSYSTEEM*	*lt*	350	350	350	350
HOPPER UNLOADING	*ENTLEERUNG DES KEHRGUTBEHÄLTERS*	*VUILAFVOER*		Hydraulic at 1,47 m *Hydraulisch auf 1,47 m Höhe* *Hydraulisch op 1,47 mt*			
FILTERING SURFACE	*FILTERFLÄCHE*	*FILTEROPPERVLAK*	*m²/h*	13,5	13,5	13,5	13,5
FILTER	*FILTER*	*FILTER*		Sack *Sackfilter* *Filterzak*			
FAN NUMBER	*SAUGGEBLÄSE*	*ZUIGVENTILATOREN*		2	2	2	2
ENGINE / POWER	*MOTOR / VERSORGUNG*	*MOTOR / BRANDSTOF*		Lombardini -DieseL	Battery 48V	Honda -Petrol	Kubota -Petrol/GPL
NUMBER OF CYLINDERS	*ANZAHL DER ZYLINDER*	*AANTAL CILINDERS*		3		2	3
COOLING	*KÜHLSYSTEM*	*KOELING*		Water		Air	Water
INSTALLED POWER	*INSTALLIERTE LEISTUNG*	*AANGEBRACHT VERMOGEN*	*Hp/kW*	27,2/20	9,5/7	20,2/14,9	32,9/24,2
BATTERIES	*BATTERIEN*	*ACCU'S*	*n.-V-A*		2-24-480 (5h)		
TRACTION	*ANTRIEB*	*TRACTIE*		Front hydrostatic *Hydrostatischer Vorderradantrieb* *Hydrostatisch vooraan*			
DIMENSIONS	*MASSE*	*AFMETINGEN*	*cm*	197x134x148	197x134x148	197x134x148	197x134x148
WEIGHT	*GEWICHT*	*GEWICHT*	*Kg*	970	910	890	970
VACUUM ON SIDE BRUSHES	*SEITENBESENAB-SAUGUNG*	*AFZUIGENDE ZIJBORSTELS*		•	•	•	•

FUNCTION SHEET *FUNKTIONSSCHEMA* *WERKINGSSCHEMA*

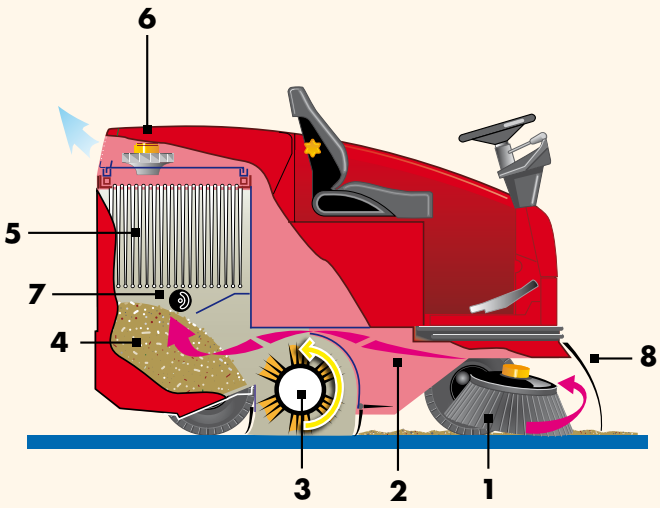

1 - Side brush *Seitenbesen* *Zijborstel*

2 - Vacuum on side brushes *Seitenbesenabsaugung* *Afzuigende zijborstels*

3 - Main brush *Hauptkehrwalze* *Centrale borstel*

4 - Hopper *Kehrgutbehälter* *Vuilafvoersysteem*

5 - Dust filters *Staubfilter* *Stoffilters*

6 - Double vacuum fan *Doppeltes Sauggebläse* *Dubbele zuigventilator*

7 - Dust filter shaker *Filterrüttler* *Filterschudder Stofgeleider*

8 - Dust conveyor *Seitenbesenabdeckung* *Stofgeleider*

people&technology

RCM S.p.A.

SEDE
Via Tiraboschi, 4 - 41043 Casinalbo - Modena - Italia
Tel. +39 059 515 311 - Fax +39 059 510 783
info@rcm.it - www.rcm.it

STABILIMENTO DI PRODUZIONE/RICAMBI
Via Copernico, 47 41043 Casinalbo - Modena - Italia
Tel. +39 059 740 5416 - Fax. +39 059 573 242

FILIALE MILANO
via Stephenson 32, 20019 Settimo Milanese - Milano - Italia
Tel. +39 02 335 103 53 - Fax +39 02 335 003 20

FILIALE TOSCANA
via Fermi 19, 50054 Fucecchio - Firenze - Italia
Tel. +39 335 87 67 007 - Fax +39 0571 260 098

FILIALI SPAGNA
RCM Barredoras Industriales s.l.
ventas@rcm.eu - www.rcm.eu

Pol.Ind. Molì de les Planes. C/Rec del Molì 33
08470 Sant Celoni - Barcelona - Spagna
Tel. +34 93 867 59 81 / +34 93 867 50 92 - Fax +34 93 867 36 65

Parque Empresarial La Garena II Calle Blas Cabrera C/1
Alcala De Henares - Madrid - Spagna
Tel. +34 91 880 92 94

1.9.11227 1107

© labirinto.net